外付け気圧センサー(S-BPB-CM50)

Doc#: 12291-B_rev.

気圧センサーは、気象用データロガー(U30-NRC・マイクロステーションロガー)と接続して使用します。センサーはプラグイン式モジューラを採用し、簡単にロガーと接続することができます。センサーの全てのパラメーターはセンサー内に格納され、プログラミングや較正、ユーザー側の複雑なセットアップを要することなく、設定情報をロガーと自動的に通信します。

【仕様】

型番	S-BPB-CM50
計測範囲	660～1070mbar
精度	±3.0mbar(最大誤差±5mbar)
分解能	0.1mbar
ドリフト	1.0mbar/年
動作環境	－40℃~75℃
環境レーティング	全天候型
センサー寸法	64mm(径)×51mm(高さ)
質量	96g
ビット数/サンプル	12
チャンネル数	1
平均値計測オプション	可
ケーブル長	50cm

【梱包内容】

・気圧センサー(型番：S-BPB-CM50)
・ケーブルタイ×2(ポール取り付け用)
・セルフタッピンねじ×2(壁面など取り付け用)

【アクセサリー(別売)】

・センサー延長ケーブル(型番：S-EXT-M005/010/025)
・延長ケーブル接続用耐候ハウジング(型番：S-EXT-CASE)
・ケーブルキャディー(型番：M-CDY)

【平均値計測オプションについて】

本気圧センサー(S-BPB)は、平均値計測オプションに対応しています。平均値計測オプションを使用すると、指定したサンプリングインターバルでデータを取得し、そのデータを平均化してロギングインターバル(記録インターバル)毎に記録します。例えば、ロギングインターバルを 10 分に、サンプリングインターバルを 1 分に設定した場合､1 分毎に取得したデータを平均化して 10 分毎に記録します(10 サンプル分の平均値)。計測値平均オプションは、計測値のノイズを軽減します。風の強い場所では、計測値平均オプションの使用を推奨します。但し、サンプリングインターバルを 1 分以内に設定すると、バッテリーの消耗が激しくなります。

【保守】

ハウジングが汚れたら、スポンジや布切れなどでふき取ってください。水や洗浄溶剤には浸さないで下さい。センサーは分解しないで下さい。

重要：キャップが外れた状態で日光に当たると、精度を保った計測ができなくなります。

【精度の確認】

年１回、センサーが正しく動いているかどうか確認してください。もし正確なデータが得られない場合は故障している可能性があります。修理は、米国オンセットコンピュータ社でのみ可能です。販売店までご連絡ください。

【設置について】

- 本気圧センサー(S-BPB)は、ロガーの外、マストもしくは壁面などに設置します。
- ロガーは水分がたまらないように垂直に設置します。
- 水分がロガーに伝わらないように、センサーケーブルはまっすぐに下に伸ばしたあと、ドリップループ（drip-loop）を作って設置してください(下図参照)。

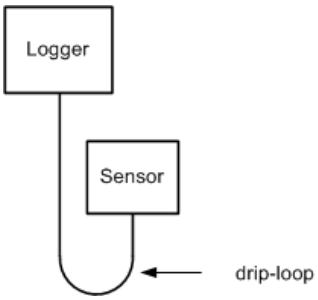

三脚への設置

ケーブルタイを使って、三脚の支柱に固定します(写真１参照)。

ケーブルキャディーへの設置

オンセット社製ケーブルキャディー(M-CDY)へ設置するには、ケーブルキャディーに付属するプラスネジを使用して固定します(写真２参照)。

壁面などへの設置

平らで垂直な場所(壁面など)に設置する場合は、付属にタッピンネジを使用して固定します。

注意：ネジなどを使用して U30 のハウジングに取り付けるのは避けてください。ネジで U30 のハウジングに穴があくと機器の防水性能を損ないます。もし、ハウジングへ取り付けたい場合は、両面テープなどを使用してください。

図１

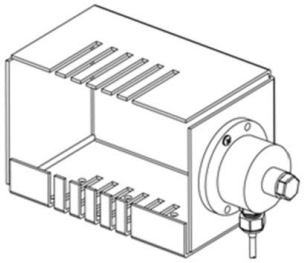

図２

【保証】

購入日より１年間、製造者の責による設計・製造上の欠陥に対し、製品価格内の範囲にて修理・代品の供給(製造者側の判断)を行います。

製造者：米国オンセットコンピュータ社
輸入販売元：パシコ貿易株式会社
〒113-0021
東京都文京区本駒込６丁目１番 21 号
コロナ社第３ビル
TEL：03-3946-5621　FAX：03-3946-5628
e-mail：sales@pacico.co.jp
URL：http://www.pacico.co.jp

注記：全ての記載事項は、英文マニュアル[Barometric Pressure Smart Sensor(S-BPB-CM50)]が正規の内容です。本和文取扱説明書は、英文マニュアルの参考としてご使用ください。