ソーラーラジエーションシールド(RS3-B)

【パッケージ内容】

A 本体(組立済)×1
B ケーブルタイ×6
C ブラケット×1
D 刻み付ナット×2
E ネジ×2
F ホースクランプ×1

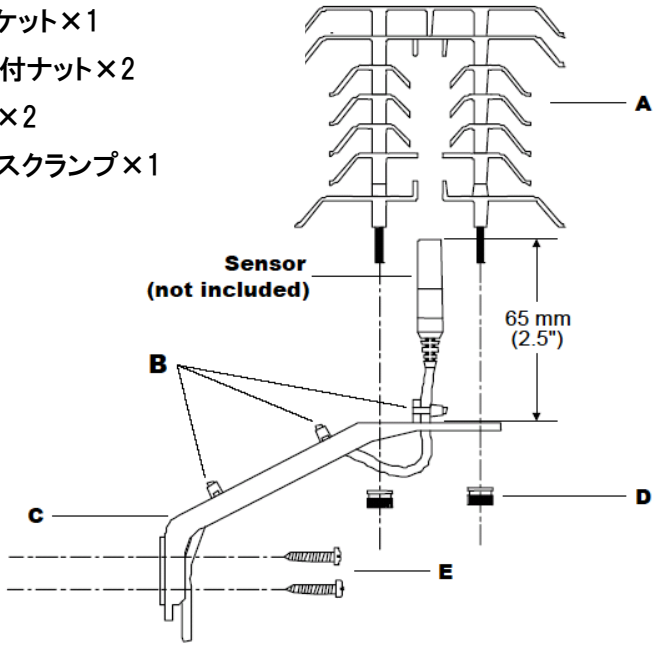

【センサー取り付け方法】

1. シールド内約 65mm の空洞に収まるよう、センサーをケーブルタイ(B)でブラケット(C)に固定します。
2. シールド(A)をセンサーがまっすぐ納まるようにゆっくりと上からかぶせ、刻み付ナット(D)でブラケットに固定します。

【シールドをネジ(E)で固定】

木に取り付ける場合は 2.4mm⌀金属に取り付ける場合は 2.75mm⌀の穴を開けてください(左図)。

【ホースクランプ(F)で固定】

ポールにホースクランプで取り付けることもできます(下図)。

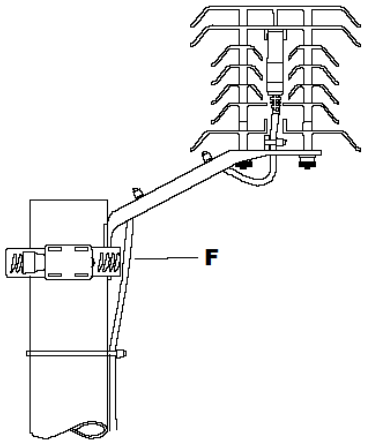

【仕様】

耐性	風速 33m/sec (瞬間風速 44m/sec) でテスト済
材質	シールド：ASA スチレン (耐 UV) ブラケット：ガラス充填ナイロン (耐 UV) 設置部品：ステンレス、真鍮
設置環境	-40～75℃
質量	113g
高さ	89mm (ブラケット部を含むと 159mm)
寸法	直径 102mm
設置部品	ホースクランプ (～51mm 径のポールに接続) ネジ 2 本
適合センサー	S-THB-M00X 、 S-TMA-M0XX 、 S-TMB-M0XX 、 TMCx-HB、TMCx-HD、U23-00x の外部センサー等。S-THA センサーは対応しておりません。

製造者：米国オンセットコンピュータ社
輸入販売元：パシコ貿易株式会社
〒113-0021
東京都文京区本駒込 6 丁目 1 番 21 号
コロナ社第３ビル
TEL：03-3946-5621　FAX：03-3946-5628
e-mail：sales@pacico.co.jp
URL：http://www.pacico.co.jp

注記：全ての記載事項は、英文マニュアル(Solar Radiation Shield; Part# RS3-B)が正規の内容です。本和文取扱説明書は、英文マニュアルの参考としてご使用ください。